글로벌 네트워크

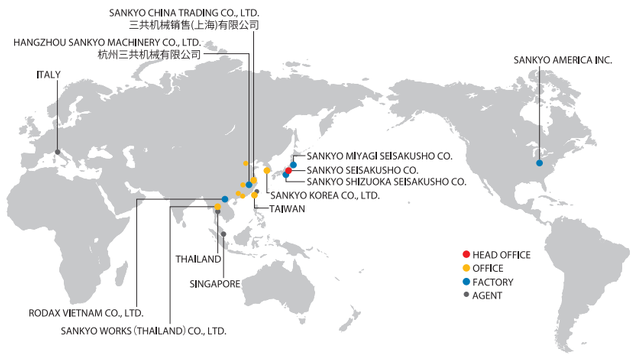

Group Company

SANKYO AMERICA INC.
10655 State Route 47 Sidney, Ohio, 45365 U.S.A.
PHONE：+1-(0)937-498-4901・FAX：+1-(0)937-498-9403
E-mail：sales@sankyoautomation.com

SANKYO KOREA CO., LTD.
1449-48 Seobu-ro, Gwonseon-gu, Suwon-si, Gyeonggi-do, 16643 Korea
PHONE：+82-(0)31-895-5991・FAX：+82-(0)31-895-6607
E-mail：kr-sales@rollerdrive.com

SANKYO CHINA TRADING CO., LTD.
[SHANGHAI HEAD OFFICE]
Room 1103, Block B, No.391 Guiping Road,
Shanghai 200233 China
PHONE：+86-(0)21-5445-2813・FAX：+86-(0)21-5445-2340
E-mail：sales@sankyochina-trading.com

[SHENZHEN BRANCH OFFICE]
Unit 19J, Tower B, NEO Building, No.6009 Shennan Avenue,
Futian District, Shenzhen China
PHONE：+86-(0)755-8230-0270・FAX：+86-(0)755-8236-4605

[TIANJIN BRANCH OFFICE]
Room 2706, Jinhuang Building, No.20 Nanjing Road,
HeXi District Tianjin China
PHONE：+86-(0)22-2312-1005・FAX：+86-(0)22-2312-1007

[GUANGZHOU BRANCH OFFICE]
Room 913, Xing Pu buliding, No.12 Guan Hong Road,
Guangzhou Economic Development Zone, Huang Pu,
Guang Zhou 510670 China
PHONE：+86-(0)20-8985-1846・FAX：+86-(0)20-8225-7346

[WUHAN BRANCH OFFICE]
Room 2301, Taihe Square, No.134 Wusheng Road, Wuhan,
Hubei Province China
PHONE：+86-(0)27-8568-5818・FAX：+86-(0)27-8568-2818

HANGZHOU SANKYO MACHINERY CO., LTD.
No.2518 Jiang Dong 2 Road, Hangzhou Jiang Dong Industrial Park,
Xiaoshan Zone, Hangzhou, Zhejiang, China
PHONE：+86-(0)571-8283-3311・FAX：+86-(0)571-8283-1133

RODAX VIETNAM CO., LTD.
Plot No. M1, Thang Long Industrial Park II
Di Su, My Hao, Hung Yen, Viet Nam
PHONE：+84-(0)221-3-589701・FAX：+84-(0)221-3-589708

SANKYO WORKS (THAILAND) CO., LTD.
9/31 Moo 5, Phaholyotin Road, Klongnueng,
Klong Luang, Patumthani 12120 Thailand
PHONE：+66-(0)2-516-5355・FAX：+66-(0)2-068-0931
E-mail：sales@sankyo-works.co.th

문의 상담 창구

■본　　사　東京都北区田端新町3−37−3 〒114−8538
PHONE. 03-3800-3330
FAX.　03-3800-3380
MAIL.　overseas@sankyo-seisakusho.co.jp
URL.　http://www.sankyo-seisakusho.co.jp

■Global Office　3-37-3 Tabatashinmachi, Kita-ku, Tokyo, Japan 114-8538
PHONE.+81-(0)3-3800-3330
FAX.　+81-(0)3-3800-3380
MAIL.　overseas@sankyo-seisakusho.co.jp
URL.　http://www.sankyo-seisakusho.co.jp

■동경 영업소　東京都北区田端新町3−37−3 〒114−8538
PHONE. 03-3800-3330
FAX.　03-3893-7065
MAIL.　tky-sales@sankyo-seisakusho.co.jp

■나고야 영업소　名古屋市中区栄4−14−2 〒460−0008
(久屋パークビル9F)
PHONE. 052-265-0577
FAX.　052-265-0578
MAIL.　ngy-sales@sankyo-seisakusho.co.jp

■오사카 영업소　大阪府東大阪市長田東1−1−10　〒577−0012
PHONE. 06-6618-7000
FAX.　06-6618-7001
MAIL.　osk-sales@sankyo-seisakusho.co.jp

■미야기 출장소　宮城県栗原市志波姫南郷蓬田西2−1 〒989−5611
PHONE. 0228-23-5122
FAX.　0228-23-5123
MAIL.　myg-sales@sankyo-seisakusho.co.jp

■시즈오카 출장소　静岡県菊川市本所2290 〒439−0018
PHONE. 0537-36-5715
FAX.　0537-36-2381
MAIL.　szk-sales@sankyo-seisakusho.co.jp

■교토 출장소　京都府向日市寺戸町七ノ坪141 〒617−0002
(LIV504)
PHONE. 075-925-0500
FAX.　075-925-0501
MAIL.　kyt-sales@sankyo-seisakusho.co.jp

■대만 지점　日商三共股份有限公司　台灣分公司
臺灣40768臺中市西屯區協和里工業區四十路25號
PHONE　+886-(0)4-2359-4048
FAX.　+886-(0)4-2359-4720
MAIL.　tw-sales@rollerdrive.com

판매점

주식회사
한국산쿄
http://www.rodaxkorea.com
경기도 수원시 권선구 서부로 1449-48
Tel: 031-895-5991　Fax: 031-895-6607
E-Mail: kr-sales@rollerdrive.com

RGR-2019/11(AZ)

SANKYO SEISAKUSHO CO.

RollerDrive　RGR

제로 백래시 포지셔너

RollerDrive®

RGR series 대구경 모델

본체 면적비 30%의 대구경 중경홀를 장비
배선・배관 설계의 자유도를 대폭 향상

The ZERO-Backlash Technology

우수한 기능·성능의 추구로 태어난 메커니즘

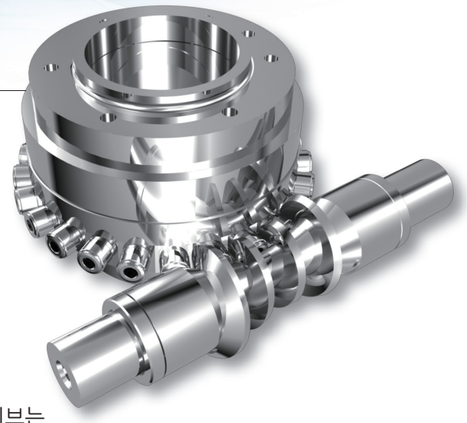

제로 백래시· 테크놀러지에 의해 실현되는 탁월한 “움직임”

롤러드라이브는, 구름전달과 예압조정에 의한 백래시가 없는 감속기구이므로 고차원의 정도, 응답성, 강성을 실현하고, 장기간 안정된 성능을 발휘합니다. 입출력축의 직행 레이아웃에 의한 콤팩트화, 대구경중공홀을 갖춘 제로 백래시 포지셔너입니다. 롤러드라이브는, 본 기구의 특징인 구름전달에 의해 기대하는 장수명을 제공합니다.

포지셔너 라인업

일반 FA 관련

- **MR** 초소형 모델
- **RGV** 스탠다드 모델
- **RGR** 대구경 모델
- **RA** 경량 모델
- **RU** 고강성 모델

용접기 관련

- **SP** 스탠다드 모델
- **RW** 고정도 모델

롤러기어 캠 기구

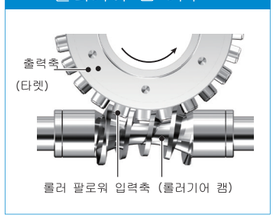

예압 메커니즘

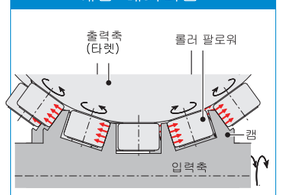

포지셔너 성능비교

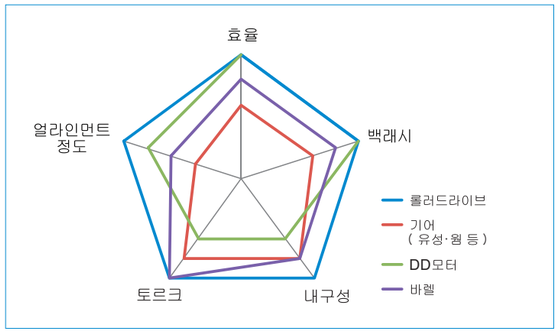

RollerDrive® RGR series

제로백래시 포지셔너 대구경 모델

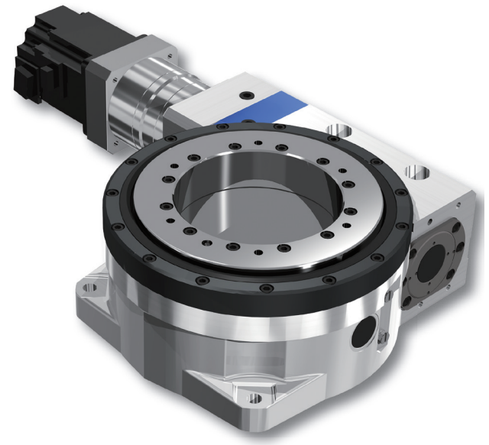

특징

- 본체 면적 비 30%의 대구경 중공홀을 장비
- 배선 · 배관의 설계 자유도를 향상
- 소형 서보 모터로 큰 출력 토르크를 실현
- 고하중 · 편하중에 강하다
- 경량으로 얇은 바디

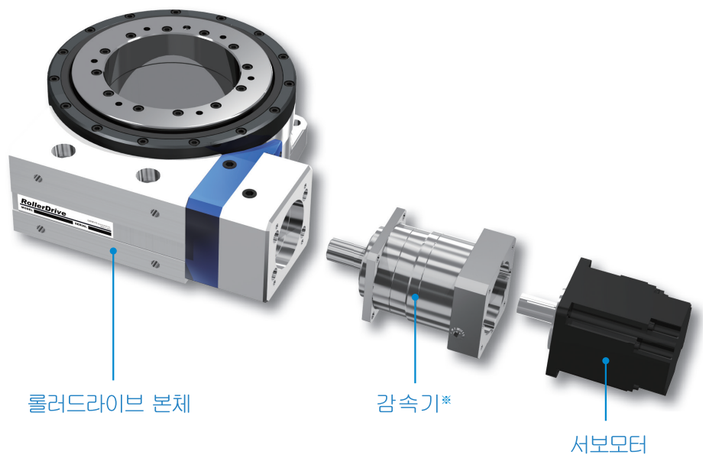

※고감속사양의 경우

제품 코드

제품 코드

1 RGR	2 063	–	3 90	4 G	5 T	–	6 BJC

1	2	3	4	5	6
기 종	사이즈	총속비	윤활방식	서보 모터 취부면	부속장치 코드
RGR	063	030、090、150	G : 구리스윤활 전자세 대응	T : 표준 본체 우측에 장착	각 사이즈의 취부가능 모터 일람을 참조하여 주세요. ⇒ p.7 ~ 12
	080	036、108、180		U : 본체 좌측에 장착	
	100				

롤러드라이브 각부,취부면의 명칭

표준 감속 사양

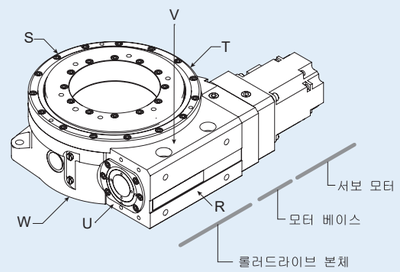

고감속 사양

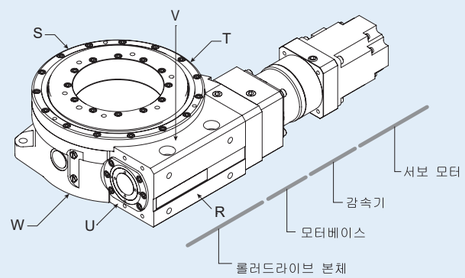

※서보모터 취부면이 T 면일 경우 입니다.

제품사양

구리스 윤활 사양

기 종		RGR063			RGR080			RGR100		
본체 감속비		30			36			36		
감속기 속비		–	3	5	–	3	5	–	3	5
총 감속비		30	90	150	36	108	180	36	108	180
기동정지시 상한 토르크	N·m	153			194			220		
정정격 출력 토르크	N·m	209			272			310		
최고 입력 회전수	min^{-1}	1,800	5,400	6,000	1,600	4,800	6,000	1,400	4,200	6,000
정격 입력 회전수	min^{-1}	900	2,700	3,000	800	2,400	3,000	700	2,100	3,000
최고 출력 회전수	min^{-1}	60	60	36	44.4	44.4	26.7	38.9	38.9	23.3
정격 출력 회전수	min^{-1}	30	30	18	22.2	22.2	13.3	19.4	19.4	11.7
반복 정도 ※2	arc·sec	± 7			± 5			± 5		
허용 엑시얼 하중 (적재 하중)	N	1,112		1,236	1,243		1,381	3,507		3,897
허용 레이디얼 하중	N	745		828	833		926	2,350		2,611
허용 모멘트 하중	N·m	73		80	117		127	353		385
제품 중량 (모터는 미포함)	kg	6.5	8.1		9.1	10.7		17.3	18.7	

※1 출력을 360°이상 연속하여 회전하는 사용방법은 피해주세요.
※2 감속기를 제외한 본체의 정도를 나타냅니다.
※3 감속비 및 모터 사양에 따라 조금 상이합니다.

동정격 출력 토르크

롤러드라이브의 기대 수명시간 (12,000 시간) 을 충족하는 조건으로, 출력축에 작용하는 부하 토르크의 한계값을 나타냅니다.
동정격 출력 토르크는,출력 회전수에 따라 변화 합니다.

RGR063

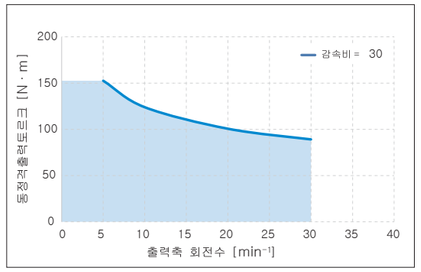

RGR080

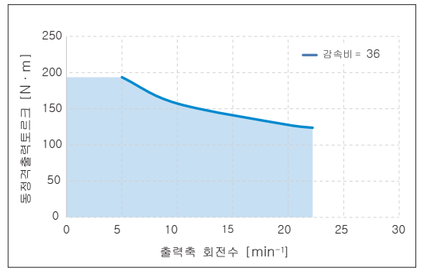

RGR100

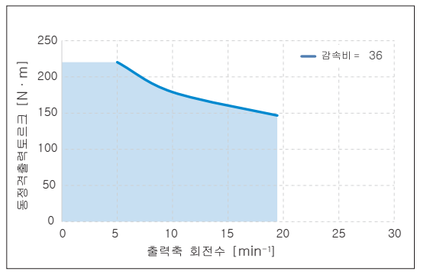

치수도 (표준 감속 사양)

▶ RGR063

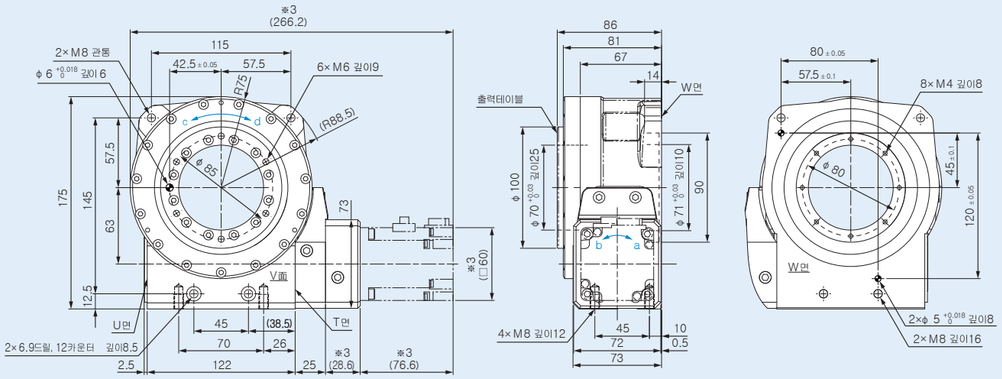

▶ RGR080

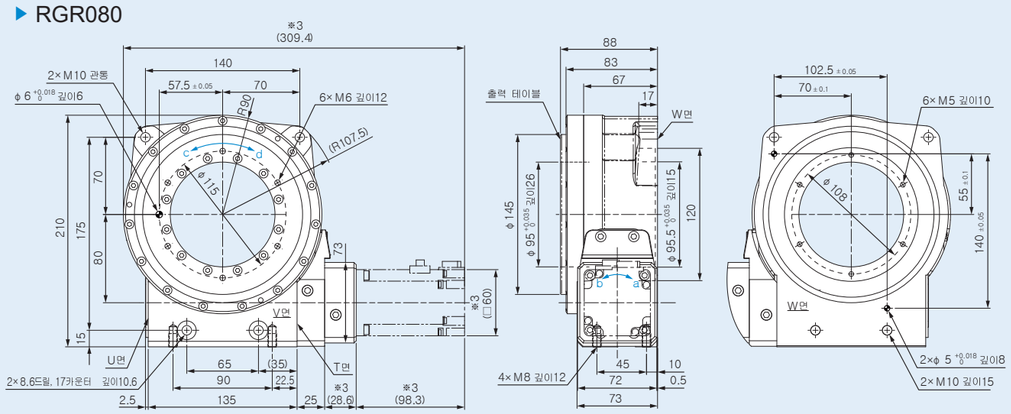

▶ RGR100

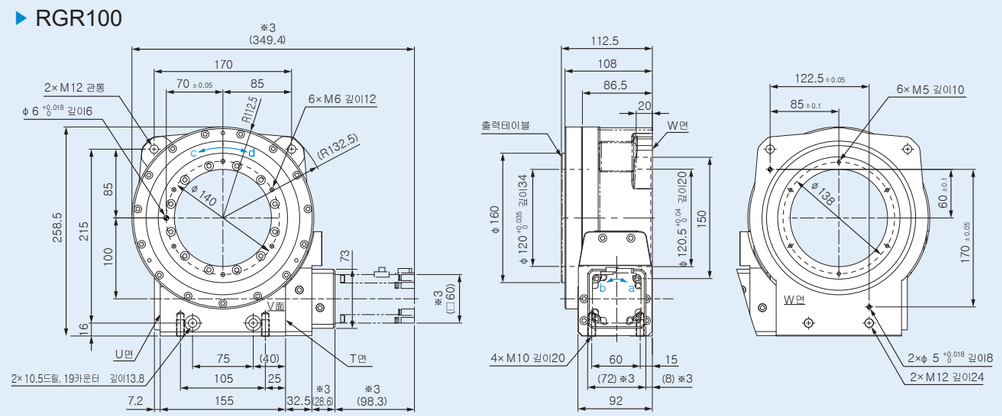

※1본 도면은 모터 T면 취부 사양입니다. ※2입출력 축 회전 방향은 a-d, b-c입니다. ※3 ( ) 의 치수는 모터에따라 상이합니다.

치수도 (고감속사양)

▶ RGR063

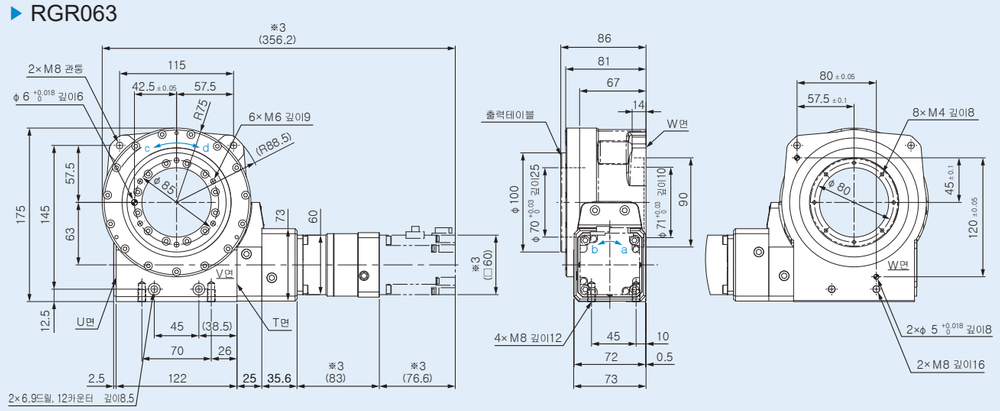

▶ RGR080

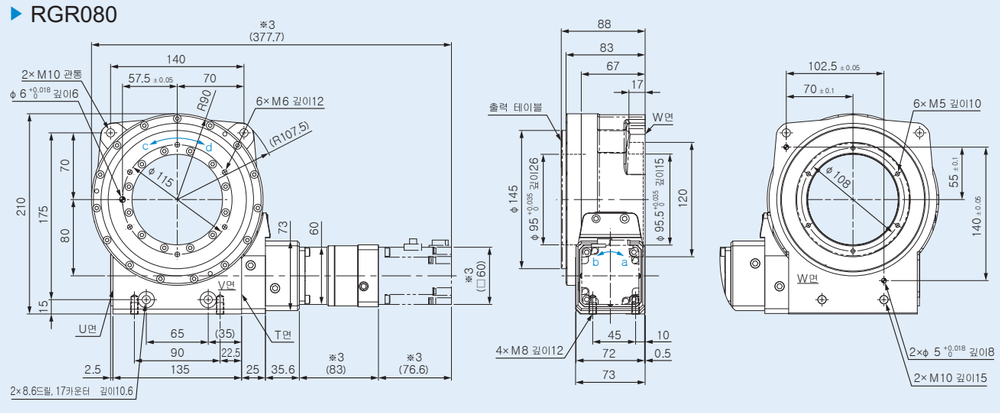

▶ RGR100

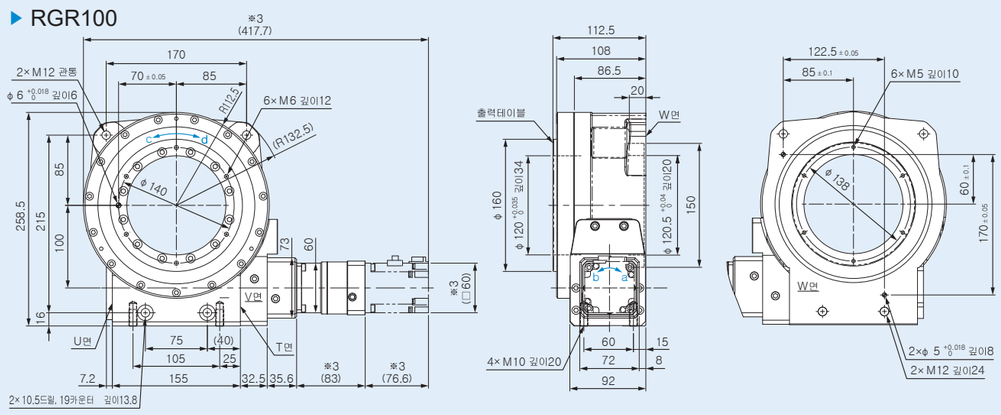

※1 본 도면은 모터 T면 취부 사양입니다. ※2 입출력축 회전 방향은 a-d, b-c 입니다. ※3 ( ) 의 치수는 모터에따라 상이합니다.

취부 가능 서보 모터 일람

RGR063 표준 감속 사양 [감속비 = 30]

메이커	시리즈	형식	모터용량 [KW]	모터 정격 토르크 [N · m]	모터 최대 토르크 [N · m]	정격 회전수 [min^{-1}]	모터 이너셔 [$x10^{-4}$ kg · m^2]	부속장치 코드
오므론	G	R88M-G20030H、T	0.2	0.64	1.78	3,000	0.14	CD
		R88M-G40030H、T	0.4	1.3	3.67	3,000	0.26	CE
	G5	R88M-K20030H、T	0.2	0.64	1.91	3,000	0.14	CD
		R88M-K40030H、T	0.4	1.3	3.8	3,000	0.26	CE
키엔스	SV	SV-M010	0.1	0.318	1.11	3,000	0.0665	AA
		SV-M020	0.2	0.637	2.23	3,000	0.259	DE
		SV-M040	0.4	1.27	4.46	3,000	0.442	DE
	SV2	SV2-M010A	0.1	0.318	1.11	3,000	0.0659	AA
		SV2-M020A	0.2	0.637	2.23	3,000	0.263	DE
		SV2-M040A	0.4	1.27	4.46	3,000	0.486	DE
파나소닉	MINAS_A5	MSMD022G1	0.2	0.64	1.91	3,000	0.14	CD
		MSMD042G1	0.4	1.3	3.8	3,000	0.26	CE
		MHMD022G1	0.2	0.64	1.91	3,000	0.42	CD
		MHMD042G1	0.4	1.3	3.8	3,000	0.67	CE
		MSME022G1	0.2	0.64	1.91	3,000	0.14	CD
		MSME042G1	0.4	1.3	3.8	3,000	0.26	CE
	MINAS_A6	MSMF022L1	0.2	0.64	1.91	3,000	0.14	CD
		MSMF042L1	0.4	1.27	3.82	3,000	0.27	CE
		MHMF012L1	0.1	0.32	1.11	3,000	0.071	AA
		MHMF022L1	0.2	0.64	2.23	3,000	0.29	CD
		MHMF042L1	0.4	1.27	4.46	3,000	0.56	CE
화낙	β iS	β iS0.4/5000	0.13	0.4	1	4,000	0.1	BB
		β iS0.5/6000	0.35	0.65	2.5	6,000	0.18	BB
		β iS1/6000	0.5	1.2	5	6,000	0.34	DE
미쯔비시 전기	J4	HG-MR23	0.2	0.64	1.9	3,000	0.0865	DE
		HG-MR43	0.4	1.3	3.8	3,000	0.142	DE
		HG-KR13	0.1	0.32	1.1	3,000	0.0777	AA
		HG-KR23	0.2	0.64	2.2	3,000	0.221	DE
		HG-KR43	0.4	1.3	4.5	3,000	0.371	DE
야스카와 전기	Σ 5	SGMAV-C2A	0.15	0.477	1.43	3,000	0.0531	AA
		SGMAV-02A	0.2	0.637	1.91	3,000	0.116	DE
		SGMAV-04A	0.4	1.27	3.82	3,000	0.19	DE
		SGMAV-06A	0.55	1.75	5.25	3,000	0.326	DE
		SGMJV-01A	0.1	0.318	1.11	3,000	0.0665	AA
		SGMJV-C2A	0.15	0.477	1.67	3,000	0.0883	AA
		SGMJV-02A	0.2	0.637	2.23	3,000	0.259	DE
		SGMJV-04A	0.4	1.27	4.46	3,000	0.442	DE
		SGMJV-06A	0.6	1.91	6.69	3,000	0.667	DE
	Σ 7	SGM7J-01A	0.1	0.318	1.11	3,000	0.0659	AA
		SGM7J-C2A	0.15	0.477	1.67	3,000	0.0915	AA
		SGM7J-02A	0.2	0.637	2.23	3,000	0.263	DE
		SGM7J-04A	0.4	1.27	4.46	3,000	0.486	DE
		SGM7J-06A	0.6	1.91	6.69	3,000	0.8	DE
		SGM7A-01A	0.1	0.318	1.11	3,000	0.0337	AA
		SGM7A-C2A	0.15	0.477	1.67	3,000	0.0458	AA
		SGM7A-02A	0.2	0.637	2.23	3,000	0.139	DE
		SGM7A-04A	0.4	1.27	4.46	3,000	0.216	DE
		SGM7A-06A	0.6	1.91	6.69	3,000	0.315	DE
산요전기	R2	R2AA04010F	0.1	0.318	1.18	3,000	0.0627	AA
		R2AA06010F	0.1	0.318	1.13	3,000	0.117	BA
		R2AA06020F	0.2	0.637	2.2	3,000	0.219	DE
		R2AA06040H	0.4	1.27	4.8	3,000	0.412	DE
		R2AA06040F	0.4	1.27	4.8	3,000	0.412	DE
	R5	R5AA06020H	0.2	0.637	2.2	3,000	0.198	DE
		R5AA06040H	0.4	1.27	4.8	3,000	0.414	DE
		R5AA06020F	0.2	0.637	2.2	3,000	0.198	DE
		R5AA06040F	0.4	1.27	4.8	3,000	0.414	DE

※1 서보모터는 키 홈이 없는 타입으로 준비해주세요
※2 서보모터가 브레이크 장착 사양, 오일씰 장착 사양의 경우, 당사로 문의해 주세요.

취부 가능 서보 모터 일람

RGR063 고감속 사양 [감속비 = 90、150]

메이커	시리즈	형식	모터 용량 [KW]	모터 정격 토르크 [N · m]	모터 최대 토르크 [N · m]	정격 회전수 [min^{-1}]	모터 이너셔 [$x10^{-4}$ kg · m^2]	부속장치 코드	대응감속비	
									90	150
오므론	G	R88M-G05030H、T	0.05	0.16	0.45	3,000	0.025	AG	–	○
		R88M-G10030H、T	0.1	0.32	0.9	3,000	0.051	AG	○	○
		R88M-G20030H、T	0.2	0.64	1.78	3,000	0.14	BJC	○	–
	G5	R88M-K05030H、T	0.05	0.16	0.48	3,000	0.025	AG	–	○
		R88M-K10030H、T	0.1	0.32	0.95	3,000	0.051	AG	○	○
		R88M-K20030H、T	0.2	0.64	1.91	3,000	0.14	BJC	○	–
키엔스	SV	SV-M005	0.05	0.159	0.557	3,000	0.0414	AG	–	○
		SV-M010	0.1	0.318	1.11	3,000	0.0665	AG	○	○
		SV-M020	0.2	0.637	2.23	3,000	0.259	BK	○	–
	SV2	SV2-M005A	0.05	0.159	0.557	3,000	0.0395	AG	–	○
		SV2-M010A	0.1	0.318	1.11	3,000	0.0659	AG	○	○
		SV2-M020A	0.2	0.637	2.23	3,000	0.263	BK	○	–
파나소닉	MINAS_A5	MSMD5AZG1	0.05	0.16	0.48	3,000	0.025	AF	–	○
		MSMD012G1	0.1	0.32	0.95	3,000	0.051	AF	○	○
		MSMD022G1	0.2	0.64	1.91	3,000	0.14	BJC	○	–
		MHMD022G1	0.2	0.64	1.91	3,000	0.42	BJC	○	–
		MSME5AZG1	0.05	0.16	0.48	3,000	0.025	AF	–	○
		MSME012G1	0.1	0.32	0.95	3,000	0.051	AF	○	○
		MSME022G1	0.2	0.64	1.91	3,000	0.14	BJC	○	–
	MINAS_A6	MSMF5AZL1	0.05	0.16	0.48	3,000	0.026	AF	–	○
		MSMF012L1	0.1	0.32	0.95	3,000	0.048	AF	○	○
		MSMF022L1	0.2	0.64	1.91	3,000	0.14	BJC	○	–
		MHMF5AZL1	0.05	0.16	0.56	3,000	0.038	AG	–	○
		MHMF012L1	0.1	0.32	1.11	3,000	0.071	AG	○	○
		MHMF022L1	0.2	0.64	2.23	3,000	0.29	BJC	○	–
화낙	β iS	β iS0.3/5000	0.1	0.32	0.96	4,000	0.034	AH	○	○
		β iS0.4/5000	0.13	0.4	1	4,000	0.1	BKA	○	○
미쯔비시 전기	J4	HG-MR053	0.05	0.16	0.48	3,000	0.0162	AG	–	○
		HG-MR13	0.1	0.32	0.95	3,000	0.03	AG	○	○
		HG-MR23	0.2	0.64	1.9	3,000	0.0865	BM	○	–
		HG-KR053	0.05	0.16	0.56	3,000	0.045	AG	–	○
		HG-KR13	0.1	0.32	1.1	3,000	0.0777	AG	○	○
		HG-KR23	0.2	0.64	2.2	3,000	0.221	BM	○	–
야스카와 전기	Σ 5	SGMAV-A5A	0.05	0.159	0.477	3,000	0.0242	AG	–	○
		SGMAV-01A	0.1	0.318	0.955	3,000	0.038	AG	○	○
		SGMAV-C2A	0.15	0.477	1.43	3,000	0.0531	AG	○	–
		SGMAV-02A	0.2	0.637	1.91	3,000	0.116	BK	○	–
		SGMJV-A5A	0.05	0.159	0.557	3,000	0.0414	AG	–	○
		SGMJV-01A	0.1	0.318	1.11	3,000	0.0665	AG	○	○
		SGMJV-C2A	0.15	0.477	1.67	3,000	0.0883	AG	○	–
		SGMJV-02A	0.2	0.637	2.23	3,000	0.259	BK	○	–
	Σ 7	SGM7J-A5A	0.05	0.159	0.557	3,000	0.0395	AG	–	○
		SGM7J-01A	0.1	0.318	1.11	3,000	0.0659	AG	○	○
		SGM7J-C2A	0.15	0.477	1.67	3,000	0.0915	AG	○	–
		SGM7J-02A	0.2	0.637	2.23	3,000	0.263	BK	○	–
		SGM7A-A5A	0.05	0.159	0.557	3,000	0.0217	AG	–	○
		SGM7A-01A	0.1	0.318	1.11	3,000	0.0337	AG	○	○
		SGM7A-C2A	0.15	0.477	1.67	3,000	0.0458	AG	○	–
		SGM7A-02A	0.2	0.637	2.23	3,000	0.139	BK	○	–
		SGM7P-01A	0.1	0.318	0.955	3,000	0.0592	BE	○	○
		SGM7P-02A	0.2	0.637	1.91	3,000	0.263	DF	○	–
산요전기	R2	R2AA04005F	0.05	0.159	0.59	3,000	0.0376	AH	–	○
		R2AA04010F	0.1	0.318	1.18	3,000	0.0627	AH	○	○
		R2AA06010F	0.1	0.318	1.13	3,000	0.117	BF	○	○
		R2AA06020F	0.2	0.637	2.2	3,000	0.219	BM	○	–
		R2AA08020F	0.2	0.637	2.2	3,000	0.52	DG	○	–
	R5	R5AA06020H	0.2	0.637	2.2	3,000	0.198	BM	○	–
		R5AA06020F	0.2	0.637	2.2	3,000	0.198	BM	○	–

※1 서보모터는 키 홈이 없는 타입으로 준비해주세요
※2 서보모터가 브레이크 장착 사양, 오일씰 장착 사양의 경우, 당사로 문의해 주세요.

취부 가능 서보 모터 일람

RGR080 표준 감속 사양 [감속비= 36]

메이커	시리즈	형식	모터 용량 [KW]	모터 정격 토르크 [N · m]	모터 최대 토르크 [N · m]	정격 회전수 [min^{-1}]	모터 이너셔 [$x10^{-4}$ kg · m^2]	부속장치 코드
오므론	G	R88M-G20030H、T	0.2	0.64	1.78	3,000	0.14	CD
		R88M-G40030H、T	0.4	1.3	3.67	3,000	0.26	CE
	G5	R88M-K20030H、T	0.2	0.64	1.91	3,000	0.14	CD
		R88M-K40030H、T	0.4	1.3	3.8	3,000	0.26	CE
키엔스	SV	SV-M010	0.1	0.318	1.11	3,000	0.0665	AA
		SV-M020	0.2	0.637	2.23	3,000	0.259	DE
		SV-M040	0.4	1.27	4.46	3,000	0.442	DE
	SV2	SV2-M010A	0.1	0.318	1.11	3,000	0.0659	AA
		SV2-M020A	0.2	0.637	2.23	3,000	0.263	DE
		SV2-M040A	0.4	1.27	4.46	3,000	0.486	DE
파나소닉	MINAS_A5	MSMD022G1	0.2	0.64	1.91	3,000	0.14	CD
		MSMD042G1	0.4	1.3	3.8	3,000	0.26	CE
		MHMD022G1	0.2	0.64	1.91	3,000	0.42	CD
		MHMD042G1	0.4	1.3	3.8	3,000	0.67	CE
		MSME022G1	0.2	0.64	1.91	3,000	0.14	CD
		MSME042G1	0.4	1.3	3.8	3,000	0.26	CE
	MINAS_A6	MSMF022L1	0.2	0.64	1.91	3,000	0.14	CD
		MSMF042L1	0.4	1.27	3.82	3,000	0.27	CE
		MHMF012L1	0.1	0.32	1.11	3,000	0.071	AA
		MHMF022L1	0.2	0.64	2.23	3,000	0.29	CD
		MHMF042L1	0.4	1.27	4.46	3,000	0.56	CE
화낙	β iS	β iS0.4/5000	0.13	0.4	1	4,000	0.1	BB
		β iS0.5/6000	0.35	0.65	2.5	6,000	0.18	BB
		β iS1/6000	0.5	1.2	5	6,000	0.34	DE
미쯔비시 전기	J4	HG-MR23	0.2	0.64	1.9	3,000	0.0865	DE
		HG-MR43	0.4	1.3	3.8	3,000	0.142	DE
		HG-KR13	0.1	0.32	1.1	3,000	0.0777	AA
		HG-KR23	0.2	0.64	2.2	3,000	0.221	DE
		HG-KR43	0.4	1.3	4.5	3,000	0.371	DE
야스카와 전기	Σ 5	SGMAV-C2A	0.15	0.477	1.43	3,000	0.0531	AA
		SGMAV-02A	0.2	0.637	1.91	3,000	0.116	DE
		SGMAV-04A	0.4	1.27	3.82	3,000	0.19	DE
		SGMAV-06A	0.55	1.75	5.25	3,000	0.326	DE
		SGMJV-01A	0.1	0.318	1.11	3,000	0.0665	AA
		SGMJV-C2A	0.15	0.477	1.67	3,000	0.0883	AA
		SGMJV-02A	0.2	0.637	2.23	3,000	0.259	DE
		SGMJV-04A	0.4	1.27	4.46	3,000	0.442	DE
		SGMJV-06A	0.6	1.91	6.69	3,000	0.667	DE
	Σ 7	SGM7J-01A	0.1	0.318	1.11	3,000	0.0659	AA
		SGM7J-C2A	0.15	0.477	1.67	3,000	0.0915	AA
		SGM7J-02A	0.2	0.637	2.23	3,000	0.263	DE
		SGM7J-04A	0.4	1.27	4.46	3,000	0.486	DE
		SGM7J-06A	0.6	1.91	6.69	3,000	0.8	DE
		SGM7A-01A	0.1	0.318	1.11	3,000	0.0337	AA
		SGM7A-C2A	0.15	0.477	1.67	3,000	0.0458	AA
		SGM7A-02A	0.2	0.637	2.23	3,000	0.139	DE
		SGM7A-04A	0.4	1.27	4.46	3,000	0.216	DE
		SGM7A-06A	0.6	1.91	6.69	3,000	0.315	DE
산요전기	R2	R2AA04010F	0.1	0.318	1.18	3,000	0.0627	AA
		R2AA06010F	0.1	0.318	1.13	3,000	0.117	BA
		R2AA06020F	0.2	0.637	2.2	3,000	0.219	DE
		R2AA06040H	0.4	1.27	4.8	3,000	0.412	DE
		R2AA06040F	0.4	1.27	4.8	3,000	0.412	DE
	R5	R5AA06020H	0.2	0.637	2.2	3,000	0.198	DE
		R5AA06040H	0.4	1.27	4.8	3,000	0.414	DE
		R5AA06020F	0.2	0.637	2.2	3,000	0.198	DE
		R5AA06040F	0.4	1.27	4.8	3,000	0.414	DE

※1 서보모터는 키 홈이 없는 타입으로 준비해주세요
※2 서보모터가 브레이크 장착 사양, 오일씰 장착 사양의 경우, 당사로 문의해 주세요.

취부 가능 서보 모터 일람

RGR080 고감속 사양 [감속비 = 108、180]

업체	시리즈	형식	모터용량 [kW]	모터 정격 토르크 [N · m]	모터 최대 토르크 [N · m]	정격 회전수 [min^{-1}]	모터 이너셔 [× 10^{-4} kg · m^2]	부속장치 코드	대응 감속비	
									108	180
오므론	G	R88M-G05030H、T	0.05	0.16	0.45	3,000	0.025	AG	–	○
		R88M-G10030H、T	0.1	0.32	0.9	3,000	0.051	AG	○	○
		R88M-G20030H、T	0.2	0.64	1.78	3,000	0.14	BJC	○	–
	G5	R88M-K05030H、T	0.05	0.16	0.48	3,000	0.025	AG	–	○
		R88M-K10030H、T	0.1	0.32	0.95	3,000	0.051	AG	○	○
		R88M-K20030H、T	0.2	0.64	1.91	3,000	0.14	BJC	○	–
키엔스	SV	SV-M005	0.05	0.159	0.557	3,000	0.0414	AG	–	○
		SV-M010	0.1	0.318	1.11	3,000	0.0665	AG	○	○
		SV-M020	0.2	0.637	2.23	3,000	0.259	BK	○	–
	SV2	SV2-M005A	0.05	0.159	0.557	3,000	0.0395	AG	–	○
		SV2-M010A	0.1	0.318	1.11	3,000	0.0659	AG	○	○
		SV2-M020A	0.2	0.637	2.23	3,000	0.263	BK	○	–
파나소닉	MINAS_A5	MSMD5AZG1	0.05	0.16	0.48	3,000	0.025	AF	–	○
		MSMD012G1	0.1	0.32	0.95	3,000	0.051	AF	○	○
		MSMD022G1	0.2	0.64	1.91	3,000	0.14	BJC	○	–
		MHMD022G1	0.2	0.64	1.91	3,000	0.42	BJC	○	–
		MSME5AZG1	0.05	0.16	0.48	3,000	0.025	AF	–	○
		MSME012G1	0.1	0.32	0.95	3,000	0.051	AF	○	○
		MSME022G1	0.2	0.64	1.91	3,000	0.14	BJC	○	–
	MINAS_A6	MSMF5AZL1	0.05	0.16	0.48	3,000	0.026	AF	–	○
		MSMF012L1	0.1	0.32	0.95	3,000	0.048	AF	○	○
		MSMF022L1	0.2	0.64	1.91	3,000	0.14	BJC	○	–
		MHMF5AZL1	0.05	0.16	0.56	3,000	0.038	AG	–	○
		MHMF012L1	0.1	0.32	1.11	3,000	0.071	AG	○	○
		MHMF022L1	0.2	0.64	2.23	3,000	0.29	BJC	○	–
화낙	β iS	β iS0.3/5000	0.1	0.32	0.96	4,000	0.034	AH	○	○
		β iS0.4/5000	0.13	0.4	1	4,000	0.1	BKA	○	○
		β iS0.5/6000	0.35	0.65	2.5	6,000	0.18	BKA	○	–
미쯔비시 전기	J4	HG-MR053	0.05	0.16	0.48	3,000	0.0162	AG	–	○
		HG-MR13	0.1	0.32	0.95	3,000	0.03	AG	○	○
		HG-MR23	0.2	0.64	1.9	3,000	0.0865	BM	○	–
		HG-KR053	0.05	0.16	0.56	3,000	0.045	AG	–	○
		HG-KR13	0.1	0.32	1.1	3,000	0.0777	AG	○	○
		HG-KR23	0.2	0.64	2.2	3,000	0.221	BM	○	–
야스카와 전기	Σ 5	SGMAV-A5A	0.05	0.159	0.477	3,000	0.0242	AG	–	○
		SGMAV-01A	0.1	0.318	0.955	3,000	0.038	AG	○	○
		SGMAV-C2A	0.15	0.477	1.43	3,000	0.0531	AG	○	○
		SGMAV-02A	0.2	0.637	1.91	3,000	0.116	BK	○	–
		SGMJV-A5A	0.05	0.159	0.557	3,000	0.0414	AG	–	○
		SGMJV-01A	0.1	0.318	1.11	3,000	0.0665	AG	○	○
		SGMJV-C2A	0.15	0.477	1.67	3,000	0.0883	AG	○	–
		SGMJV-02A	0.2	0.637	2.23	3,000	0.259	BK	○	–
	Σ 7	SGM7J-A5A	0.05	0.159	0.557	3,000	0.0395	AG	–	○
		SGM7J-01A	0.1	0.318	1.11	3,000	0.0659	AG	○	○
		SGM7J-C2A	0.15	0.477	1.67	3,000	0.0915	AG	○	–
		SGM7J-02A	0.2	0.637	2.23	3,000	0.263	BK	○	–
		SGM7A-A5A	0.05	0.159	0.557	3,000	0.0217	AG	–	○
		SGM7A-01A	0.1	0.318	1.11	3,000	0.0337	AG	○	○
		SGM7A-C2A	0.15	0.477	1.67	3,000	0.0458	AG	○	–
		SGM7A-02A	0.2	0.637	2.23	3,000	0.139	BK	○	–
		SGM7P-01A	0.1	0.318	0.955	3,000	0.0592	BE	○	○
		SGM7P-02A	0.2	0.637	1.91	3,000	0.263	DF	○	–
산요전기	R2	R2AA04005F	0.05	0.159	0.59	3,000	0.0376	AH	–	○
		R2AA04010F	0.1	0.318	1.18	3,000	0.0627	AH	○	○
		R2AA06010F	0.1	0.318	1.13	3,000	0.117	BF	○	○
		R2AA06020F	0.2	0.637	2.2	3,000	0.219	BM	○	–
		R2AA08020F	0.2	0.637	2.2	3,000	0.52	DG	○	–
	R5	R5AA06020H	0.2	0.637	2.2	3,000	0.198	BM	○	–
		R5AA06020F	0.2	0.637	2.2	3,000	0.198	BM	○	–

※1 서보모터는 키 홈이 없는 타입으로 준비해주세요
※2 서보모터가 브레이크 장착 사양, 오일씰 장착 사양의 경우, 당사로 문의해 주세요.

취부 가능 서보 모터 일람

RGR100 표준 감속 사양 [감속비 = 36]

메이커	시리즈	형식	모터 용량 [KW]	모터 정격 토르크 [N · m]	모터 최대 토르크 [N · m]	정격 회전수 [min^{-1}]	모터 이너셔 [$x10^{-4}$ kg · m^2]	부속장치 코드
오므론	G	R88M-G20030H、T	0.2	0.64	1.78	3,000	0.14	CD
		R88M-G40030H、T	0.4	1.3	3.67	3,000	0.26	CE
	G5	R88M-K20030H、T	0.2	0.64	1.91	3,000	0.14	CD
		R88M-K40030H、T	0.4	1.3	3.8	3,000	0.26	CE
키엔스	SV	SV-M020	0.2	0.637	2.23	3,000	0.259	DE
		SV-M040	0.4	1.27	4.46	3,000	0.442	DE
	SV2	SV2-M020A	0.2	0.637	2.23	3,000	0.263	DE
		SV2-M040A	0.4	1.27	4.46	3,000	0.486	DE
파나소닉	MINAS_A5	MSMD022G1	0.2	0.64	1.91	3,000	0.14	CD
		MSMD042G1	0.4	1.3	3.8	3,000	0.26	CE
		MHMD022G1	0.2	0.64	1.91	3,000	0.42	CD
		MHMD042G1	0.4	1.3	3.8	3,000	0.67	CE
		MSME022G1	0.2	0.64	1.91	3,000	0.14	CD
		MSME042G1	0.4	1.3	3.8	3,000	0.26	CE
	MINAS_A6	MSMF022L1	0.2	0.64	1.91	3,000	0.14	CD
		MSMF042L1	0.4	1.27	3.82	3,000	0.27	CE
		MHMF022L1	0.2	0.64	2.23	3,000	0.29	CD
		MHMF042L1	0.4	1.27	4.46	3,000	0.56	CE
화낙	β iS	β iS0.5/6000	0.35	0.65	2.5	6,000	0.18	BB
		β iS1/6000	0.5	1.2	5	6,000	0.34	DE
		β iS2/4000	0.5	2	7	4,000	2.91	HC
	α iS	α iS2/5000	0.75	2	7.8	4,000	2.91	HC
		α iS2/6000	1	2	6	6,000	2.91	HC
		α iS4/6000	1	3	7.5	6,000	5.15	GG
	α iF	α iF1/5000	0.5	1	5.3	5,000	3.05	HC
		α iF2/5000	0.75	2	8.3	4,000	5.26	HC
미쯔비시 전기	J4	HG-MR23	0.2	0.64	1.9	3,000	0.0865	DE
		HG-MR43	0.4	1.3	3.8	3,000	0.142	DE
		HG-MR73	0.75	2.4	7.2	3,000	0.586	FF
		HG-KR23	0.2	0.64	2.2	3,000	0.221	DE
		HG-KR43	0.4	1.3	4.5	3,000	0.371	DE
야스카와 전기	Σ 5	SGMAV-02A	0.2	0.637	1.91	3,000	0.116	DE
		SGMAV-04A	0.4	1.27	3.82	3,000	0.19	DE
		SGMAV-06A	0.55	1.75	5.25	3,000	0.326	DE
		SGMJV-C2A	0.15	0.477	1.67	3,000	0.0883	AA
		SGMJV-02A	0.2	0.637	2.23	3,000	0.259	DE
		SGMJV-04A	0.4	1.27	4.46	3,000	0.442	DE
		SGMJV-06A	0.6	1.91	6.69	3,000	0.667	DE
	Σ 7	SGM7J-C2A	0.15	0.477	1.67	3,000	0.0915	AA
		SGM7J-02A	0.2	0.637	2.23	3,000	0.263	DE
		SGM7J-04A	0.4	1.27	4.46	3,000	0.486	DE
		SGM7J-06A	0.6	1.91	6.69	3,000	0.8	DE
		SGM7A-C2A	0.15	0.477	1.67	3,000	0.0458	AA
		SGM7A-02A	0.2	0.637	2.23	3,000	0.139	DE
		SGM7A-04A	0.4	1.27	4.46	3,000	0.216	DE
		SGM7A-06A	0.6	1.91	6.69	3,000	0.315	DE
		SGM7P-02A	0.2	0.637	1.91	3,000	0.263	EE
		SGM7P-04A	0.4	1.27	3.82	3,000	0.409	EE
산요전기	R2	R2AA06020F	0.2	0.637	2.2	3,000	0.219	DE
		R2AA06040H	0.4	1.27	4.8	3,000	0.412	DE
		R2AA08020F	0.2	0.637	2.2	3,000	0.52	EE
		R2AA06040F	0.4	1.27	4.8	3,000	0.412	DE
		R2AA08040F	0.4	1.27	4.4	3,000	1.04	EE
	R5	R5AA06020H	0.2	0.637	2.2	3,000	0.198	DE
		R5AA06040H	0.4	1.27	4.8	3,000	0.414	DE
		R5AA06020F	0.2	0.637	2.2	3,000	0.198	DE
		R5AA06040F	0.4	1.27	4.8	3,000	0.414	DE

※1 서보모터는 키 홈이 없는 타입으로 준비해주세요
※2 서보모터가 브레이크 장착 사양, 오일씰 장착 사양의 경우, 당사로 문의해 주세요.

취부 가능 서보 모터 일람

RGR100 고감속 사양 [감속비 = 108、180]

메이커	시리즈	형식	모터 용량 [kW]	모터 정격 토르크 [N · m]	모터 최대 토르크 [N · m]	정격 회전수 [min^{-1}]	모터 이너셔 [$\times 10^{-4}$ kg · m^2]	부속장치 코드	대응감속비	
									108	180
오므론	G	R88M-G05030H、T	0.05	0.16	0.45	3,000	0.025	AG	–	○
		R88M-G10030H、T	0.1	0.32	0.9	3,000	0.051	AG	○	○
		R88M-G20030H、T	0.2	0.64	1.78	3,000	0.14	BJC	○	–
	G5	R88M-K05030H、T	0.05	0.16	0.48	3,000	0.025	AG	–	○
		R88M-K10030H、T	0.1	0.32	0.95	3,000	0.051	AG	○	○
		R88M-K20030H、T	0.2	0.64	1.91	3,000	0.14	BJC	○	–
키엔스	SV	SV-M005	0.05	0.159	0.557	3,000	0.0414	AG	–	○
		SV-M010	0.1	0.318	1.11	3,000	0.0665	AG	○	○
		SV-M020	0.2	0.637	2.23	3,000	0.259	BK	○	–
	SV2	SV2-M005A	0.05	0.159	0.557	3,000	0.0395	AG	–	○
		SV2-M010A	0.1	0.318	1.11	3,000	0.0659	AG	○	○
		SV2-M020A	0.2	0.637	2.23	3,000	0.263	BK	○	–
파나소닉	MINAS_A5	MSMD5AZG1	0.05	0.16	0.48	3,000	0.025	AF	–	○
		MSMD012G1	0.1	0.32	0.95	3,000	0.051	AF	○	○
		MSMD022G1	0.2	0.64	1.91	3,000	0.14	BJC	○	–
		MHMD022G1	0.2	0.64	1.91	3,000	0.42	BJC	○	–
		MSME5AZG1	0.05	0.16	0.48	3,000	0.025	AF	–	○
		MSME012G1	0.1	0.32	0.95	3,000	0.051	AF	○	○
		MSME022G1	0.2	0.64	1.91	3,000	0.14	BJC	○	–
	MINAS_A6	MSMF5AZL1	0.05	0.16	0.48	3,000	0.026	AF	–	○
		MSMF012L1	0.1	0.32	0.95	3,000	0.048	AF	○	○
		MSMF022L1	0.2	0.64	1.91	3,000	0.14	BJC	○	–
		MHMF5AZL1	0.05	0.16	0.56	3,000	0.038	AG	–	○
		MHMF012L1	0.1	0.32	1.11	3,000	0.071	AG	○	○
		MHMF022L1	0.2	0.64	2.23	3,000	0.29	BJC	○	–
화낙	β iS	β iS0.3/5000	0.1	0.32	0.96	4,000	0.034	AH	○	○
		β iS0.4/5000	0.13	0.4	1	4,000	0.1	BKA	○	○
		β iS0.5/6000	0.35	0.65	2.5	6,000	0.18	BKA	○	–
미쯔비시 전기	J4	HG-MR053	0.05	0.16	0.48	3,000	0.0162	AG	–	○
		HG-MR13	0.1	0.32	0.95	3,000	0.03	AG	○	○
		HG-MR23	0.2	0.64	1.9	3,000	0.0865	BM	○	–
		HG-KR053	0.05	0.16	0.56	3,000	0.045	AG	–	○
		HG-KR13	0.1	0.32	1.1	3,000	0.0777	AG	○	○
		HG-KR23	0.2	0.64	2.2	3,000	0.221	BM	○	–
야스카와 전기	Σ 5	SGMAV-A5A	0.05	0.159	0.477	3,000	0.0242	AG	–	○
		SGMAV-01A	0.1	0.318	0.955	3,000	0.038	AG	○	○
		SGMAV-C2A	0.15	0.477	1.43	3,000	0.0531	AG	○	○
		SGMAV-02A	0.2	0.637	1.91	3,000	0.116	BK	○	–
		SGMJV-A5A	0.05	0.159	0.557	3,000	0.0414	AG	–	○
		SGMJV-01A	0.1	0.318	1.11	3,000	0.0665	AG	○	○
		SGMJV-C2A	0.15	0.477	1.67	3,000	0.0883	AG	○	○
		SGMJV-02A	0.2	0.637	2.23	3,000	0.259	BK	○	–
	Σ 7	SGM7J-A5A	0.05	0.159	0.557	3,000	0.0395	AG	–	○
		SGM7J-01A	0.1	0.318	1.11	3,000	0.0659	AG	○	○
		SGM7J-C2A	0.15	0.477	1.67	3,000	0.0915	AG	○	○
		SGM7J-02A	0.2	0.637	2.23	3,000	0.263	BK	○	–
		SGM7A-A5A	0.05	0.159	0.557	3,000	0.0217	AG	–	○
		SGM7A-01A	0.1	0.318	1.11	3,000	0.0337	AG	○	○
		SGM7A-C2A	0.15	0.477	1.67	3,000	0.0458	AG	○	○
		SGM7A-02A	0.2	0.637	2.23	3,000	0.139	BK	○	–
		SGM7P-01A	0.1	0.318	0.955	3,000	0.0592	BE	○	○
		SGM7P-02A	0.2	0.637	1.91	3,000	0.263	DF	○	–
산요전기	R2	R2AA04005F	0.05	0.159	0.59	3,000	0.0376	AH	–	○
		R2AA04010F	0.1	0.318	1.18	3,000	0.0627	AH	○	○
		R2AA06010F	0.1	0.318	1.13	3,000	0.117	BF	○	○
		R2AA06020F	0.2	0.637	2.2	3,000	0.219	BM	○	–
		R2AA08020F	0.2	0.637	2.2	3,000	0.52	DG	○	–
	R5	R5AA06020H	0.2	0.637	2.2	3,000	0.198	BM	○	–
		R5AA06020F	0.2	0.637	2.2	3,000	0.198	BM	○	–

※1 서보모터는 키 홈이 없는 타입으로 준비해주세요
※2 서보모터가 브레이크 장착 사양, 오일씰 장착 사양의 경우, 당사로 문의해 주세요.

FAX송부처:
주식회사 한국산교 영업소

전자 메일로 송부하는 경우
kr-sales@rollerdrive.com

TEL : +82-(0)31-895-5991
FAX : +82-(0)31-895-6607

RollerDrive® RGR 시리즈 기종 선정 시트

귀사명,부서명		TEL
주소		FAX
성함	메일 주소	

A) 용도

B) 개요도와 부하 조건, 사용환경 등
(RGR출력축에 장착되는 테이블, 워크, 지그 및 회전 중에 작용하는 부하를 도시하세요.)

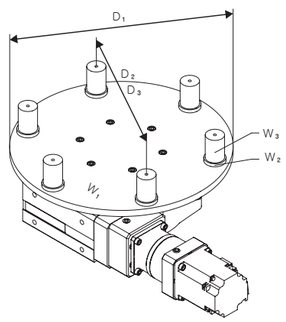

테이블 직경 : D1	[mm]
테이블 질량 : W1	[kg]
지그P.C.D : D2	[mm]
1개당 지그 질량 : W2	[kg]
지그수량 : n2	[개]
워크P.C.D : D3	[mm]
1개당 워크 질량 : W3	[kg]
워크수량 : n3	[개]

출력축에 작용하는 하중

axial/radial하중	모멘트 하중
[N]	[N·m]

C) 동작 패턴 ※는 기입 필수입니다.

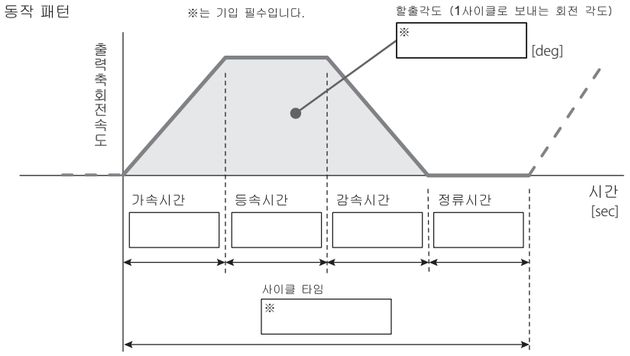

E) 사용 서보 모터

메이커

형번

모터용량 (정격출력)

[kW]

F) 서보모터 장착 방향

T 면측 (정면에서 보았을때 우측)

U 면측 (정면에서 보았을때 좌측)
어느쪽인지 ○로 선택하여 주세요.

D) 사용 자세 이중에 1개 선택하여 주세요.

사용자세: ☐ W면이 하면 ☐ V면이 하면 ☐ U면이 하면 ☐ T면이 하면
☐ R면이 하면 ☐ S면이 하면

G) 아타치멘트 코드

RGR-2019/09-S

폐사 담당

취급에 관하여

▶ 설치장소

표준 사양의 롤러 드라이브는 점검, 유지 보수가 쉬운 다음과 같은 장소에 설치하십시오.

- 주위온도 5℃~40℃
  운전 패턴에 따라 모터나 제품 내부의 발열에 의해, 제품 온도가 높아지는 경우가 있으므로, 60℃를 초과하지 않도록 송풍등으로 냉각하여 주세요.
- 습도 85% 이하 (결로 없을 것)
- 물, 기름, 약품, 먼지 등의 비산이없는 장소
- 직사광선이 닿지 않는 곳
- 전자 노이즈가 적고, 전류에서 절연되어있는 곳 (특히 용접기 등 근처는 주의)
- 방사성 물질, 힘 자기장이없는 곳
- 진공 고압이지 않은 곳
- 폭발성 가스, 유해 가스 및 액체가 없는 곳
- 과도한 충격이나 외력이 가해지지 않는 곳

▶ 설치방법

롤러 드라이브를 사용 자세로하여, 평활하고 튼튼한 위치에 설치합니다. 본체 설치 후 출력 플렌지에 구동 대상물을 설치합니다.

체결토르크표 1
하우징 나사부 (알루미늄 계) 단위 : N·m

나사명칭	규정조임토르크 (DIN6.8)
M8	18.5
M10	36.0
M12	63.0

체결토르크표2
출력축 나사부 (철계 재료) 단위 : N·m

나사명칭	규정조임토르크(DIN10.9)
M4	4.1
M5	8.5
M6	14.0

체결용 볼트는 풀림 방지를 위해 록타이트 242 또는 상당품을 도포하고, 토르크 렌치를 사용하여, 규정 토르크로 체결하여 주세요.
(조임 토르크는 왼쪽표를 따라 주세요.)

▶ 윤활에 관하여

RGR 시리즈의 윤활 방식은 구리스 윤활입니다.
구리스 윤활의 경우 기본적으로 유지 보수가 필요없고, 구리스의 정기적 교환은하지 않습니다.
(윤활에 대해 궁금한 점이 있으시면 당사로 문의하십시오.)

사용 윤활 구리스 : JXTG 에너지 주식회사 에피녹 구리스 AP (N) 2

제품 취급 방법 상세에 관해서는, 취급설명서를 참고하여 주세요.

⚠ 본 제품 적용 용도의 제한에 관하여

■ 본 제품의 동작에 의해 직접 인명에 관여되거나, 인체에 위해를 끼칠 용도에 적용은 할수없습니다. 적용 제한 대상은 이하의 용도를 포함합니다.

ⅰ. 의료기기
ⅱ. 원자력 관련 기기
ⅲ. 항공 우주 기기
ⅳ. 폭발, 부식, 독성 물질 취급 장비 등

■ 상기 용도에의 적용을 검토하는 경우에는 당사에 문의하십시오.
■ 본 제품은 일본 국외의 최종 사용 지역에서, 무기 및 그 제조에 사용되는 가능성이있는 경우는 외국환 및 외국무역법에 의한 규제의 대상이되는 경우가 있습니다. 용도, 사용 지역에 대해 부디 주의하시고, 필요한 경우 적절한 신청 절차를 수행하십시오.

⚠ 기재 사항에 관하여

■ 본 카다로그에 기재되어있는 사양,치수,그 외 제품에 관한 내용은 예고없이 변경될수 있습니다.
■ 본 카다로그 내용은 2019 년 11 월 내용입니다.
■ 본 카다로그에 기재되어 있는 기구의 일부, 상표, 이미지, 도면 등의 특허권, 저작권은 모두 (주) 산교 제작소의 것입니다. 본 카다로그의 어떠한 내용도 (주) 산교제작소의 허가없이 복제, 전용, 배포하는 것을 금지합니다.