豊富な採用実績に裏付けされた
横形M/C用ATCユニット

ATC累計出荷台数 7万台

［#40、#50用］

特長

- **高生産性：** 高速ツール交換により加工時間を大幅に短縮
  Tool to Tool　1.5～2sec（13NSH）
- **信頼性：** 工機メーカーでの豊富な採用実績
- **耐久性：** 独自のカム機構で長寿命化を実現
- **経済性：** メンテナンスフリーでランニングコスト削減

共通仕様

ラインナップ機種	13NSH	15NSH
テーパサイズ	40	50
ホルダタイプ	【選択】BT/DIN/CAT	
プルボルト	【選択】ISO/MAS	
最大工具質量	MAX12kg（Av8kg）	MAX30kg（Av15kg）
ATC振り角	90°、180°	90°、180°
工具交換時間	1.5～2sec	2.5～3sec

外形寸法図

単位:mm

13NSH

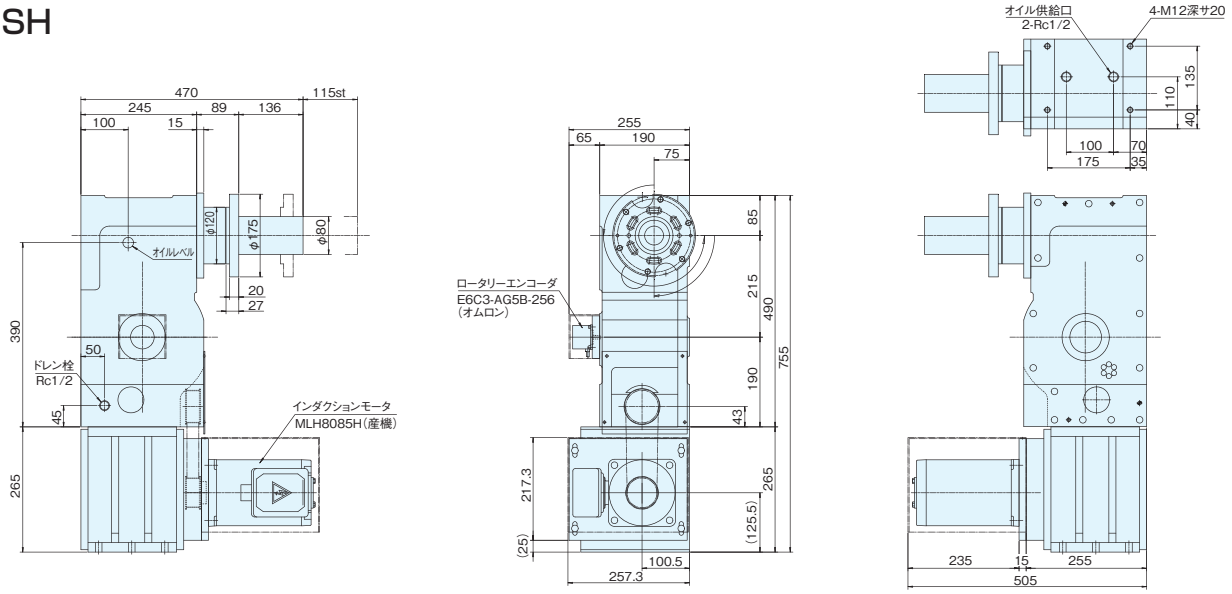

15NSH

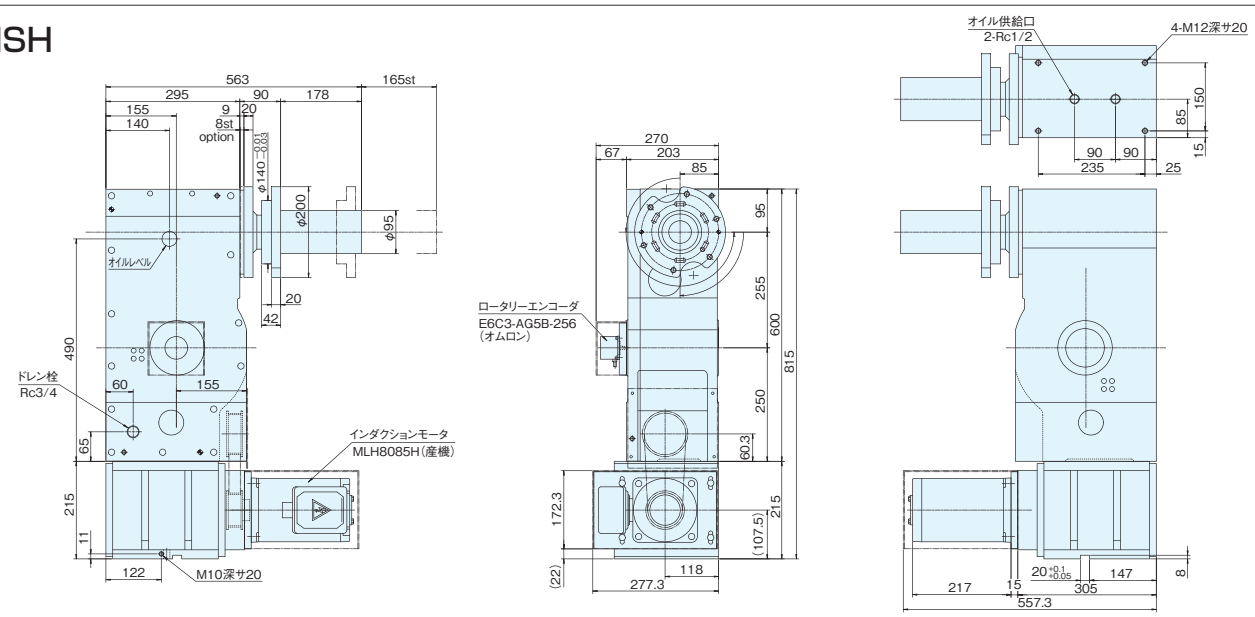

株式会社
三共製作所

■本　　社　〒114-8538　東京都北区田端新町3-37-3　PHONE.03(3800)3330
■東京営業所　PHONE.03(3800)3330　■名古屋営業所　PHONE.052(265)0577
■大阪営業所　PHONE.06(6253)1911　■宮城出張所　PHONE.0228(23)5122
■静岡出張所　PHONE.0537(36)5715　http://www.sankyo-seisakusho.co.jp

■Head Office (International department)
37-3,3-chome Tabatashinmachi Kita-ku
Tokyo Japan 114-8538
PHONE.+81-3-3800-3330　FAX.+81-3-3800-3380

NSH-2016/01(DT)